MULTIFUNKČNÉ IHRISKO 40x20 S MANTINELMI

Vrchná stavba a čiarovanie

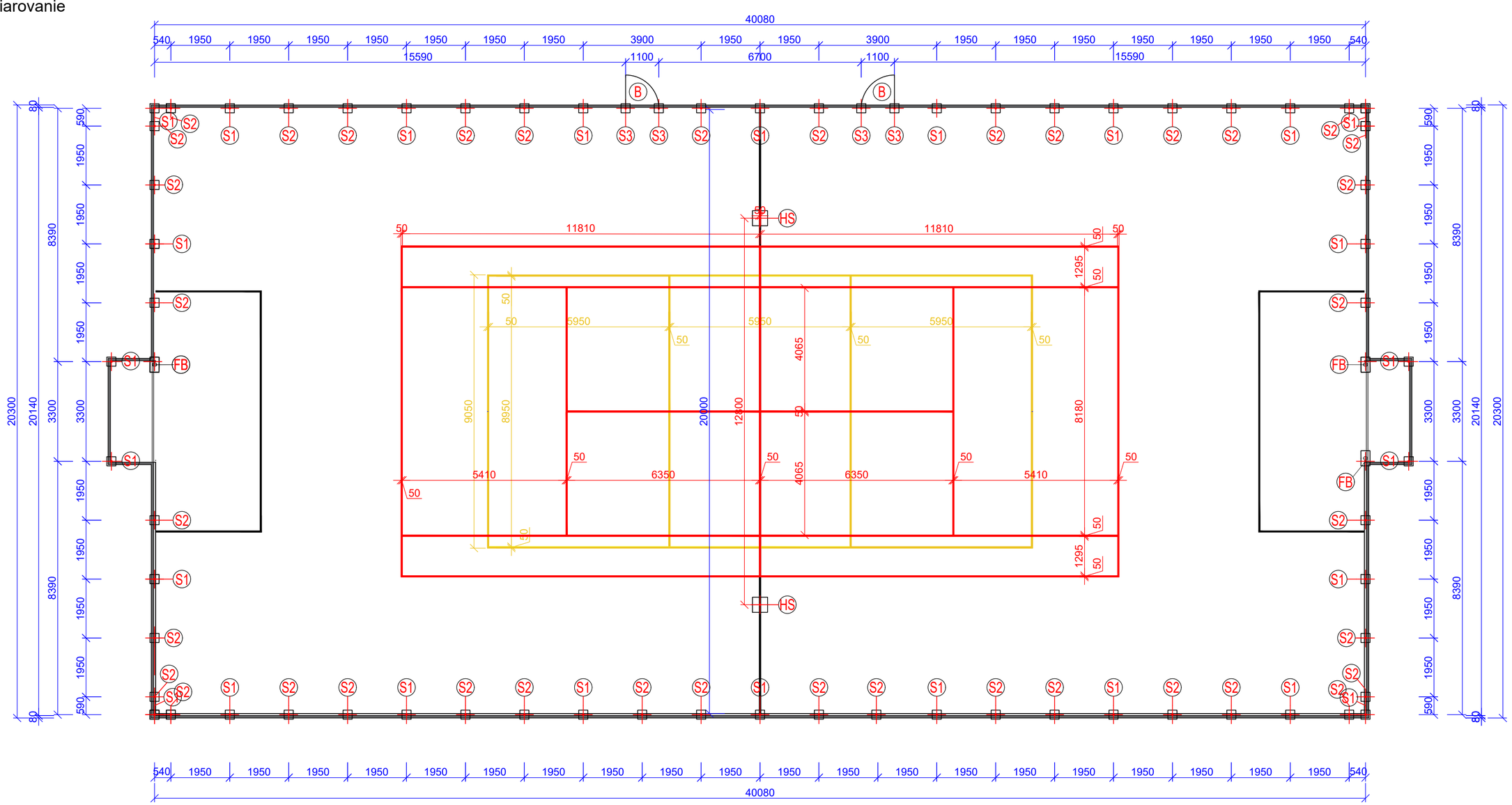

CHARAKTERISTICKÝ REZ

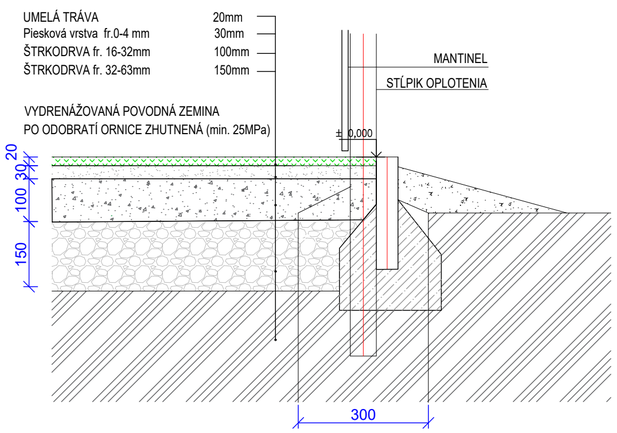

LEGENDA: ZÁKLADOVÝCH PÄTIEK

- **Z1** ZÁKLADOVÁ PÄTKA Z PROSTÉHO BETÓNU B15 - C12/15, Ø300 mm (300x300), v. 1000 mm
- **Z2** ZÁKLADOVÁ PÄTKA pre futbalovú bránu Z PROSTÉHO BETÓNU B15 - C12/15, 300x500 mm, v. 800 mm, 4 ks
- **Z3** ZÁKLADOVÁ PÄTKA pre osadenie puzdra hybridného stĺpika Z PROSTÉHO BETÓNU B15 - C12/15, 500x500 mm, v. 1000 mm
- **Z4** ZÁKLADOVÁ PÄTKA pre osadenie puzdra pre bráničku Z PROSTÉHO BETÓNU B15 - C16/20, 500x500 mm, v. 1000 mm

ČIAROVANIE IHRISKA

VOLEJBAL	žltá	72 m
TENIS	červená	144 m
FUTBAL	biela	48 m
SPOLU		**264 m**

LEGENDA

- HRANY OBRUBNÍKU 127 m
- OSI STĹPIKOV OPLOTENIA